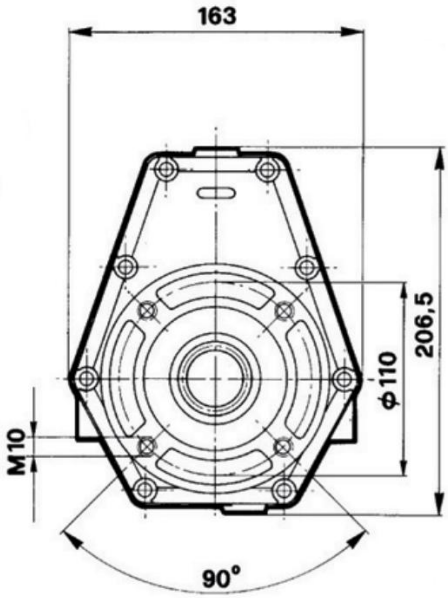
163
206,5
ϕ110
M10
90°

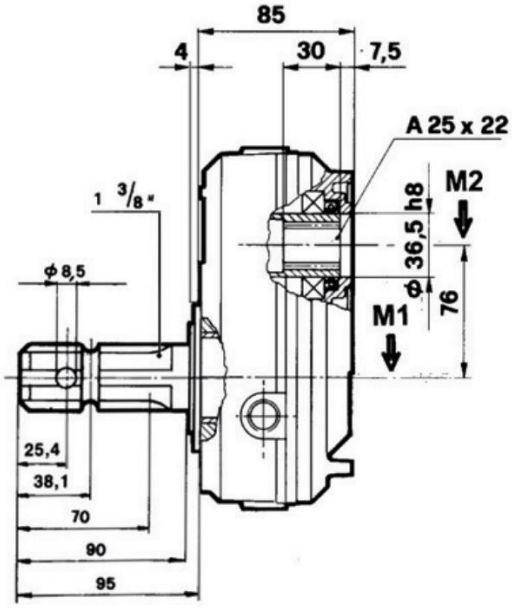
85
4
30
7,5
A 25 x 22
M2
1 3/8"
ϕ 36,5 h8
ϕ 8,5
76
M1
25,4
38,1
70
90
95

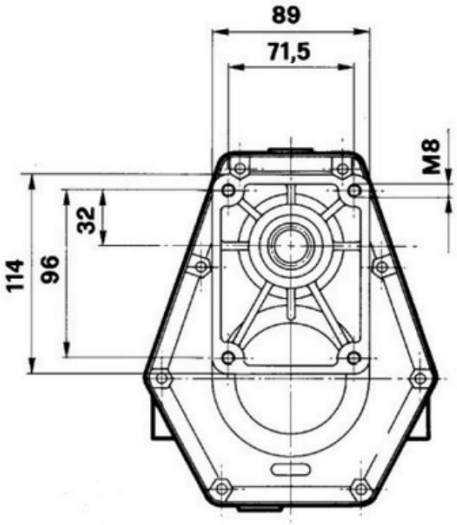
89
71,5
M8
32
114
96